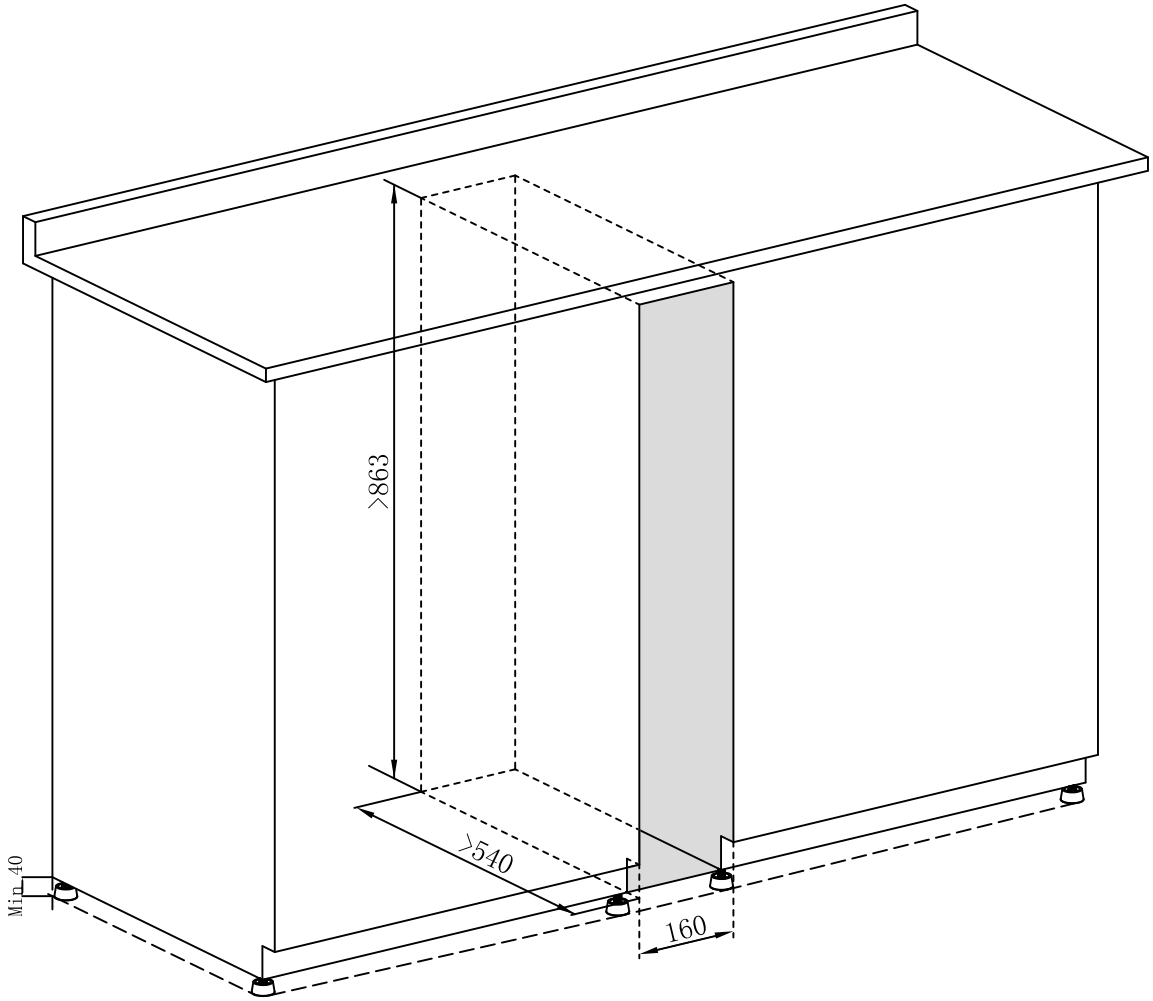
>863
>540
160
Min. 40

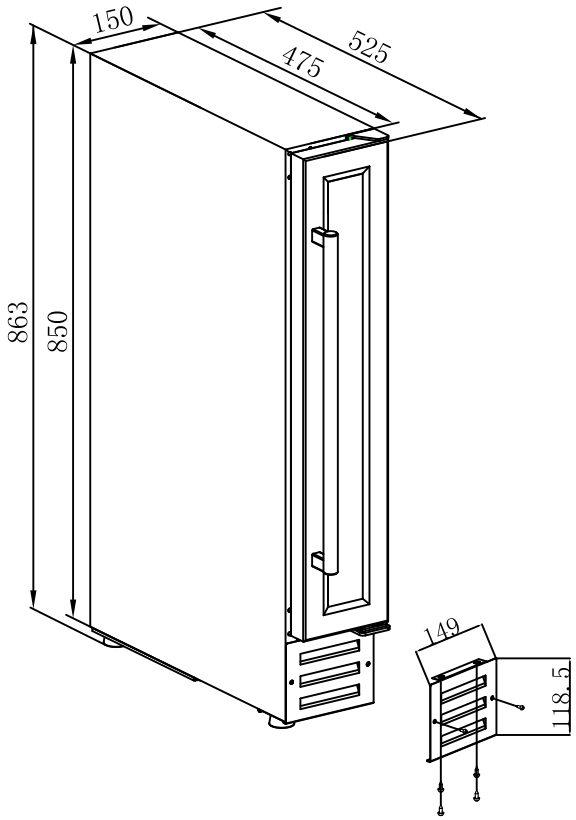
150
475
525
863
850
149
118.5