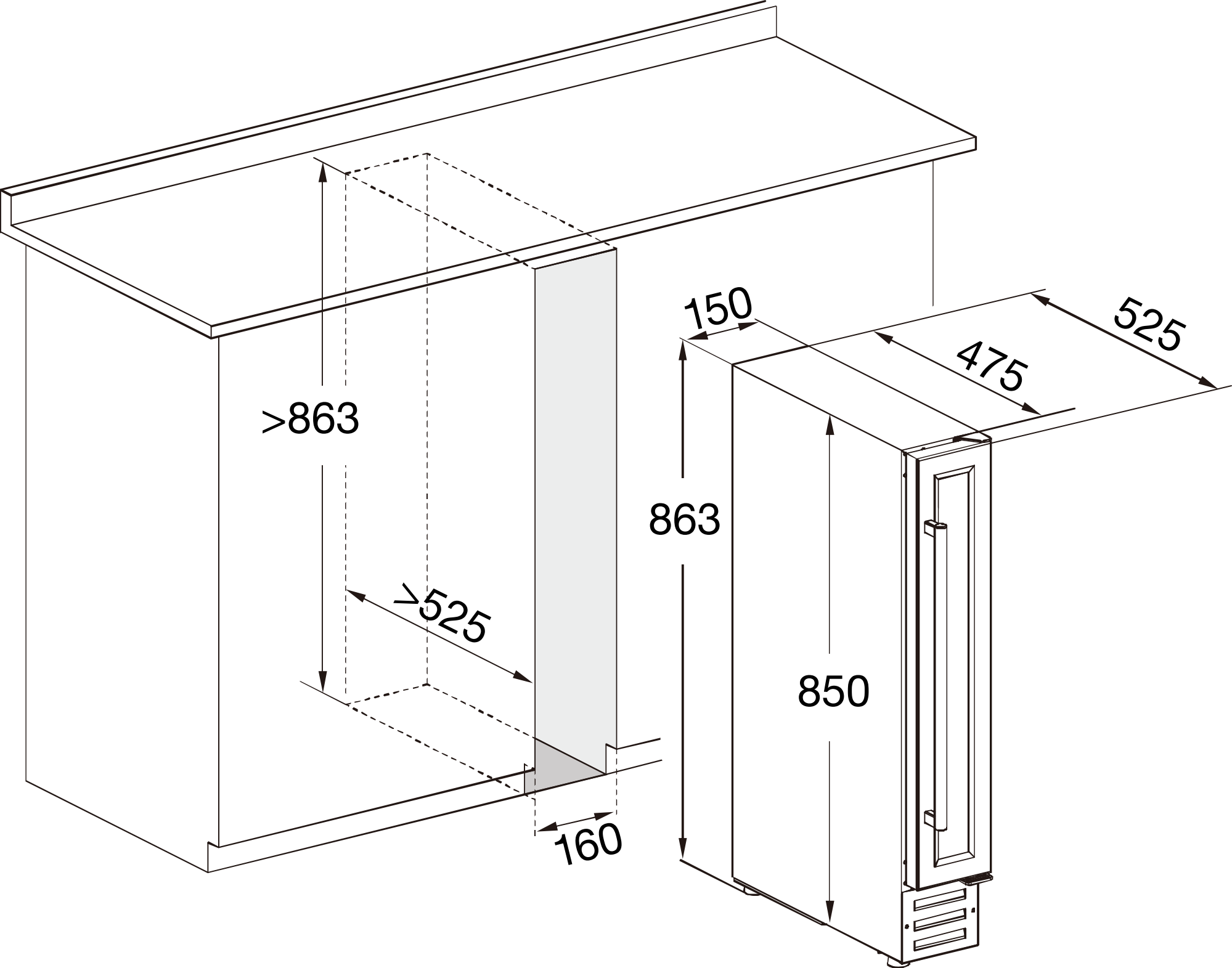
>863
>525
160
150
525
475
863
850